ՀԱՏՈՒՅԹ 4-4

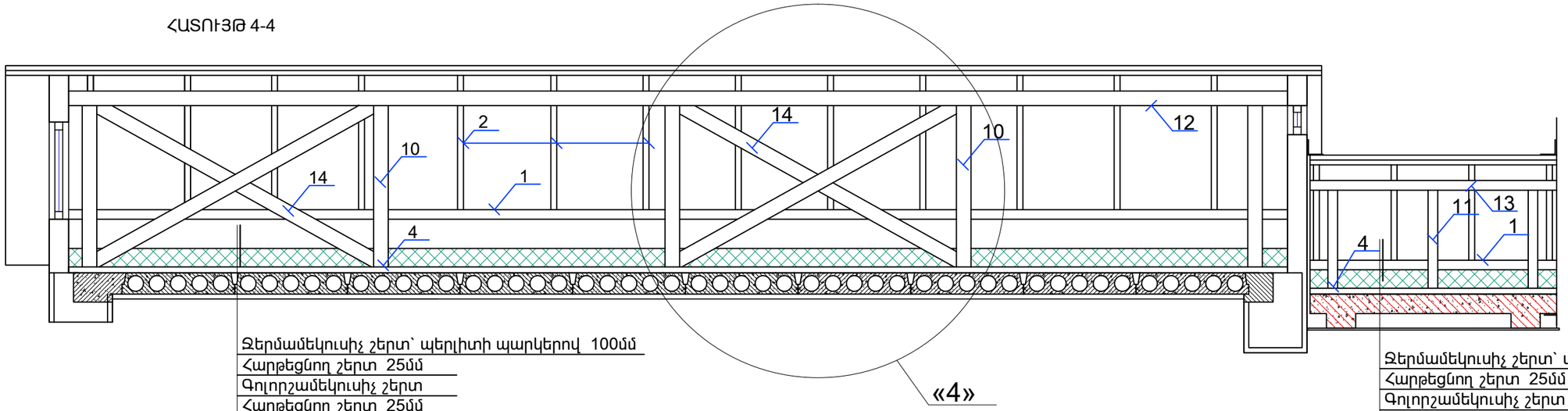

Ձերմամեկուսիչ շերտ՝ պերլիտի պարկերով 100մմ
Հարթեցնող շերտ 25մմ
Գոլորշամեկուսիչ շերտ
Հարթեցնող շերտ 25մմ
Ե/բ ծածկ

Ձերմամեկուսիչ շերտ՝ պերլիտի պարկերով 100մմ
Հարթեցնող շերտ 25մմ
Գոլորշամեկուսիչ շերտ
Հարթեցնող շերտ 25մմ
Ե/բ ծածկ

ՀԱՏՈՒՅԹ 5-5

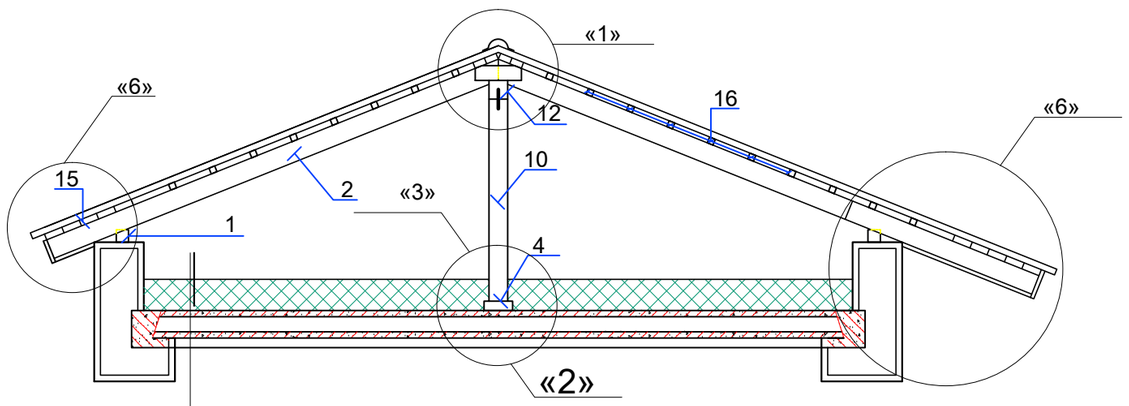

Ձերմամեկուսիչ շերտ՝ պերլիտի պարկերով 100մմ
Հարթեցնող շերտ 25մմ
Գոլորշամեկուսիչ շերտ
Հարթեցնող շերտ 25մմ
Ե/բ ծածկ

ՀԱՏՈՒՅԹ 6-6

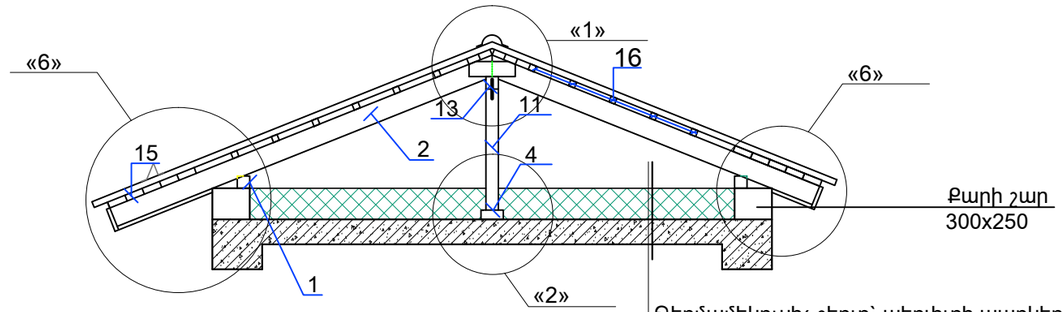

Ձերմամեկուսիչ շերտ՝ պերլիտի պարկերով 100մմ
Հարթեցնող շերտ 25մմ
Գոլորշամեկուսիչ շերտ
Հարթեցնող շերտ 25մմ
Ե/բ ծածկ

④

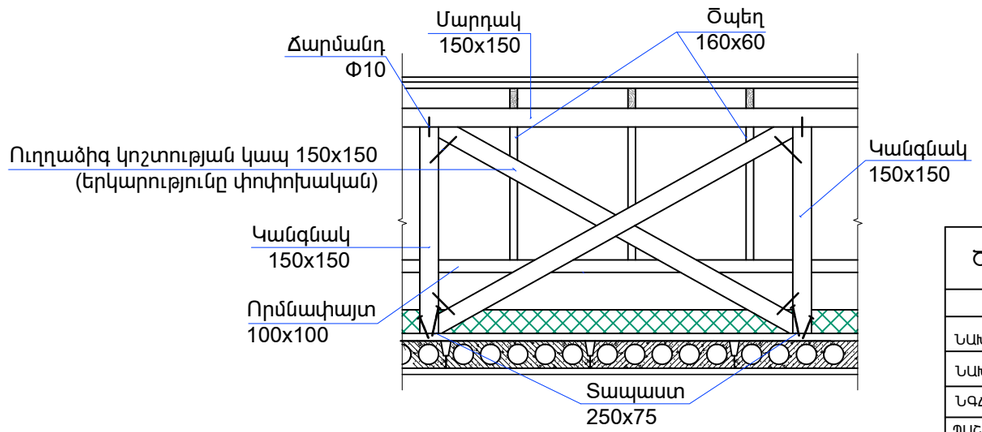

ԾԱՆՈԹՈՒԹՅՈՒՆ

1. ՓԱՅՏՅԱ ՏԱՐՐԵՐԸ՝ ՓՇԱՏԵՐԵՎ ԾԱՌԱՏԵՍԱԿԻՑ (ՍՈՃԻ):
2. ԲՈԼՈՐ ՓԱՅՏՅԱ ԷԼԵՄԵՆՏՆԵՐԸ ՄՇԱԿԵԼ ՀԱԿԱՀՐԴԵՀԱՅԻՆ ԵՎ ՀԱԿԱՆԵԽԻՉ ԼՈՒԾՈՒՅԹՈՎ:

ԾՐԱԳՐԻ ԱՌԱՋԱԴՐԱՆՔ՝ TGQ-01				ԳԵՂԱՐՔՈՒՆԻՔԻ ՄԱՐԶԻ ԾԱԿՔԱՐ ՀԱՄԱՅՆՔԻ ՄԱՆԿԱՊԱՐՏԵԶԻ ՈՒԺԵՂԱՑՈՒՄ, ՀԻՄՆԱՆՈՐՈԳՈՒՄ			
				ՃԱՐՏԱՐԱՊԵՏԱՇԻՆԱՐԱՐԱԿԱՆ ՄԱՍ	ՓՈՒԼ	ԹԵՐԹ	ԹԵՐԹԵՐ
ՆԱԽԱԳԾ.	Տ. ԱՂԱՍԱՐՅԱՆ				ԱՆ	ՃԼ-31	39
ՆԱԽԱԳԾ.	Թ. ՀՄԱՅԱԿՅԱՆ			ՏԱՆԻՔԻ ՀԱՏՈՒՅԹԵՐ «4-4»; «5-5»; «6-6»	ԻՆԺԻՆԵՐԻՆԳ ԷՎՐՈՍ ՍՊԸ	ENGINEERING EVROS LLC	
ՆԳԾ	Հ. ՂՈՒԿԱՍՅԱՆ						
ՊԱՇՏՈՆ	ԱԶԳԱՆՈՒՆ	ՍՏՈՐԱԳՐ.					